LUCIDE

ILLUMINATES YOUR WORLD

MANUEL D'INSTALLATION

Merci beaucoup pour votre achat d'une lampe Lucide !

Nous espérons que ce manuel vous aidera à faciliter l'installation de votre lampe. Nous nous efforçons d'inspirer et d'illuminer nos clients en offrant des luminaires tendance, de haute qualité et abordables.

Bienvenue dans la communauté #illuminatesyourworld

DÉCOUVREZ NOTRE COLLECTION !

Visitez notre site web et explorez notre gamme complète

ENVIE D'EN SAVOIR PLUS SUR NOTRE MARQUE ?

Notre vidéo vous offre un regard exclusif sur la marque Lucide

#ILLUMINATESYOURWORLD

Découvrez comment d'autres à travers le monde utilisent les produits Lucide

Suivez-nous pour toutes les dernières tendances en matière d'éclairage !

LUCIDE

Numéro d'article:
49042/04/62

A60 TWILIGHT SENSOR

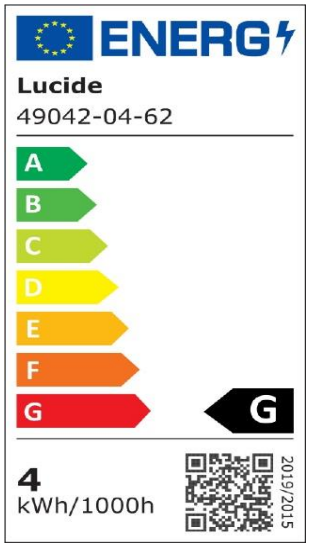

Général

Dimensions LxlxH: 6cm x 6cm x 10,5cm
Matériau principal: Verre
Couleur: Ambre
Style: Vintage
Forme: Bulbe
Poids: 0,06kg
Garantie: 30 Jours
Lumen: 1 x 300lm
Température de couleur: 2200K
Angle de faisceau (si directionnel): 360°
Indice de rendu des couleurs: 80
Durée de vie prévue: 15000h

Spécifications

Dimmable: Non
Capteur: À Détecteur Jour/Nuit
Contrôle: Commande Par Interrupteur Mural
Alimentation électrique: Adapteur/Réseau Électrique
Classe IP: 20
Classe électrique: 1
Nombre de sources lumineuses: 1
Douille de lampe: E27
Puissance: 1 x 4W
Exigences de puissance: 220-240V~50Hz

Pour plus de spécifications de ce produit, veuillez visiter
www.lucide.com

CE UK CA

DESSIN TECHNIQUE & DIMENSIONS

A60 TWILIGHT SENSOR

Numéro d'article: 49042/04/62
Code EAN: 5411212491305

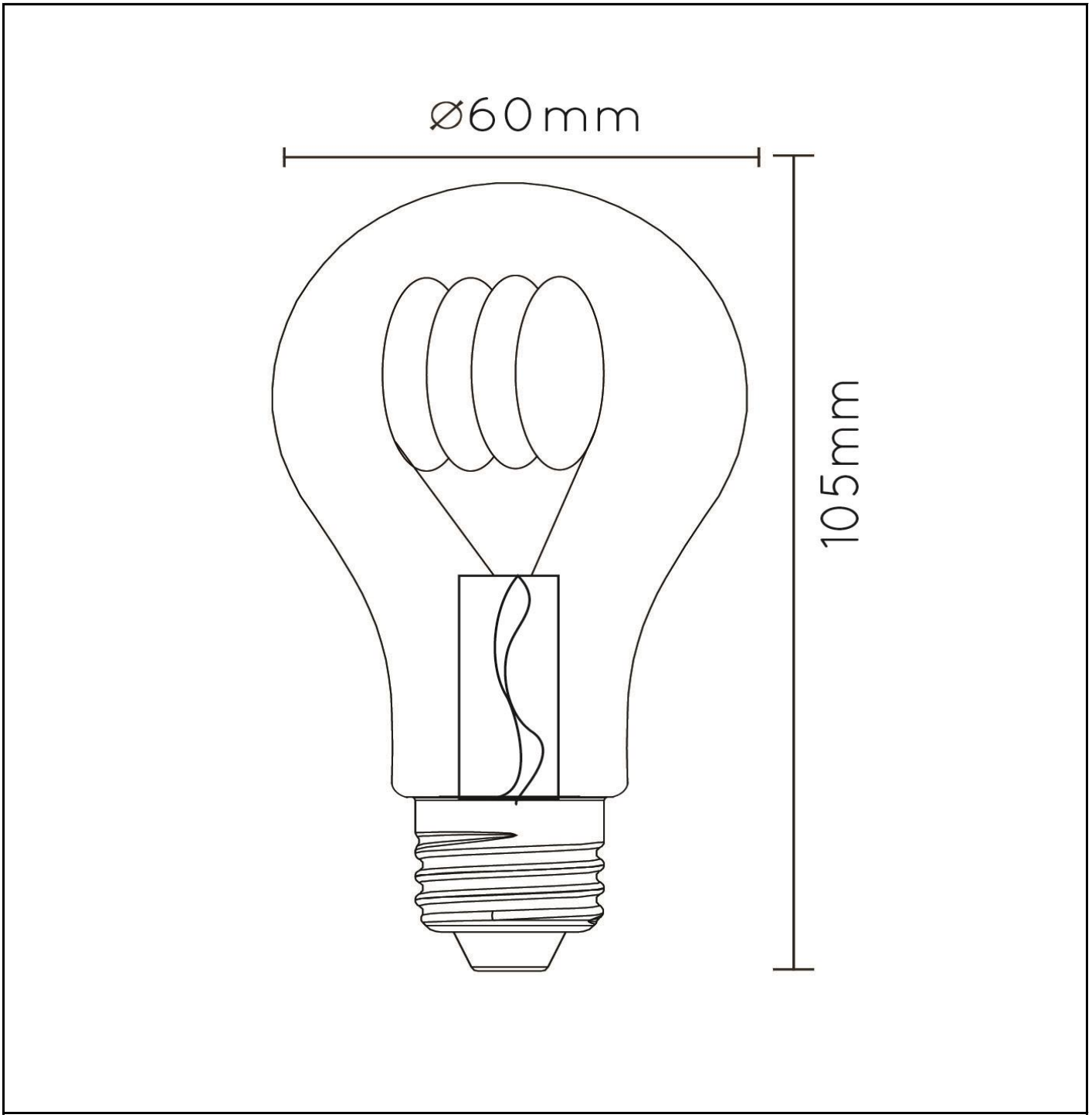

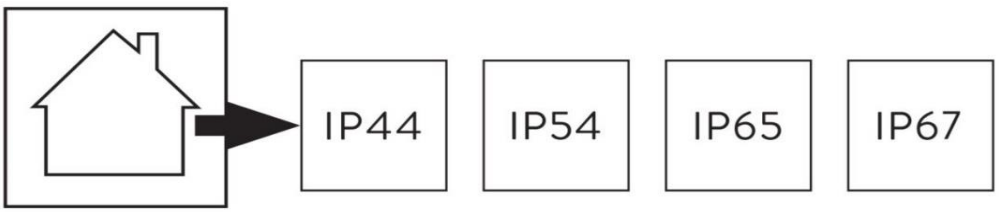

L'explication des indices de protection (IP) se trouve dans les instructions de sécurité.

Pour plus de spécifications ou dimensions de ce produit, veuillez visiter
www.lucide.com

LUCIDE

ILLUMINATES YOUR WORLD

LUCIDE NV

LUCIDE NV BISSCHOPPENHOFLAAN 145, 2100 DEURNE, BELGIUM

info@lucide.com tel: +32(0)3 366 22 04

www.lucide.com