LUCIDE

ILLUMINATES YOUR WORLD

MANUAL DE INSTALACIÓN

¡Gracias por comprar una lámpara Lucide!

Esperamos que esta guía le guíe fácilmente a través del proceso de instalación. Nuestro objetivo es inspirar e iluminar a nuestros clientes ofreciéndoles una iluminación moderna, asequible y de alta calidad.

Bienvenido a la comunidad #illuminatesyourworld

¡DESCUBRA NUESTRA COLECCIÓN!

Visite nuestro sitio web y descubra toda nuestra colección

¿CURIOSIDAD POR NUESTRA MARCA?

Nuestro vídeo de marca le permite echar un vistazo entre bastidores a Lucide

#ILLUMINATESYOURWORLD

Vea cómo otras personas de todo el mundo utilizan los productos Lucide

¡Síganos para conocer las últimas tendencias en iluminación!

LUCIDE

Número de artículo: 55910/08/08
Código EAN: 5411212552778

LINIAL

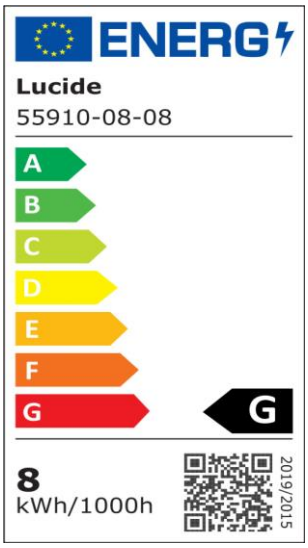

Para más especificaciones de este producto, visite
www.lucide.com

CE UK CA

LUCIDE

General

Grupo de productos: Iluminación sobre rieles
Colección: Premium
Uso: Dentro
Garantía: 5 años
Color: Cromo negro mate
Material principal: Aluminio
Acabado: Mate
Recubrimiento: Electro galvanizado
Estilo: Moderno
Forma: Cilindro
Color del cable: Negro
Material del cable: PVC

Dimensiones

Dimensiones LxAnxAl: 4,5 cm × 4,5 cm × 178,2 cm
Diámetro: 4,50 cm
Ajustable en altura: Altura ajustable (antes de la instalación)
Altura mínima: 33,4 cm
Altura máxima: 178,2 cm
Longitud del cable: 150 cm
Peso: 0,29 kg

Especificaciones del producto

Luminaria regulable: Sí
Dirección de la luz: Downlight
Direccional: No orientable
Cable: Sí, cable al producto
Tipo de enchufe:
Sensor: Sin sensor
Control: Interruptor de luz
Fuente de alimentación: Adaptador/ alimentación de red
Clase IP: 20
Clase eléctrica: 3

Especificaciones de la pantalla de la lámpara

Dimensiones de la pantalla de la lámpara dimensiones LxAnxAl: 4,5 cm × 4,5 cm × 28,2 cm
Diámetro inferior de la pantalla de la lámpara: 4,5 cm
Diámetro superior de la pantalla de la lámpara: 4,5 cm
Material de la pantalla de la lámpara: Aluminio
Forma de la pantalla de la lámpara: Cilindro
Color interior de la pantalla de la lámpara: Cromo negro mate
Color exterior de la pantalla de la lámpara: Cromo negro mate

Especificaciones de la fuente de luz

Fuente de luz incluida: Sí
Número de puntos de luz: 1
Portalámparas: LED integrado
Tipo: LED

Fuente de luz regulable: Sí
Color de luz ajustable (CCT): Sí
Control de CCT: Smart
Temperatura de color: 2.700 K - 4.000 K
Vida útil esperada: 25.000 h
Ciclos de encendido/apagado: 35.000
Potencia: 8 W
Requisitos de potencia: 48 V
Lúmenes: 67 lm - 670 lm
Etiqueta energética: G
Ángulo de haz (si es direccional): 36°
Índice de reproducción del color: 90

Contenido de la caja

Número de piezas: 1
Se suministra con todos los materiales de instalación: Sí

LINIAL

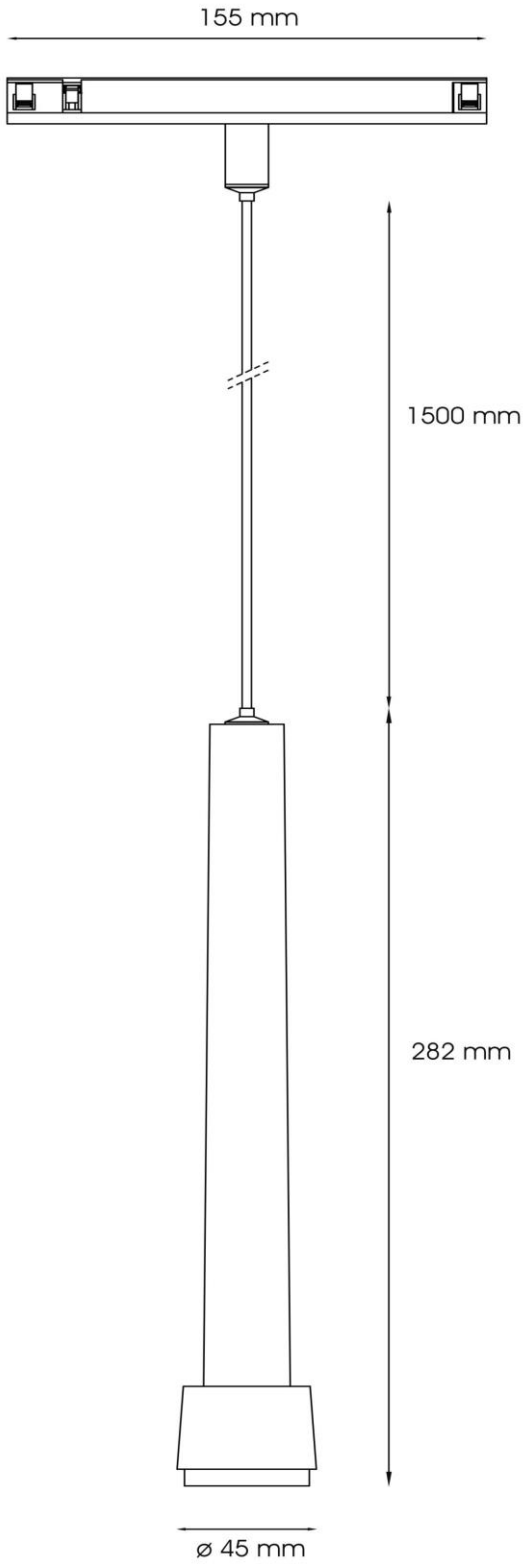

Para más especificaciones o dimensiones de este producto, visite
www.lucide.com

LUCIDE

ESPECIFICACIONES DEL DIBUJO DE INSTALACIÓN

LINIAL

Número de artículo: 55910/08/08
Código EAN: 5411212552778

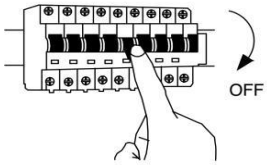

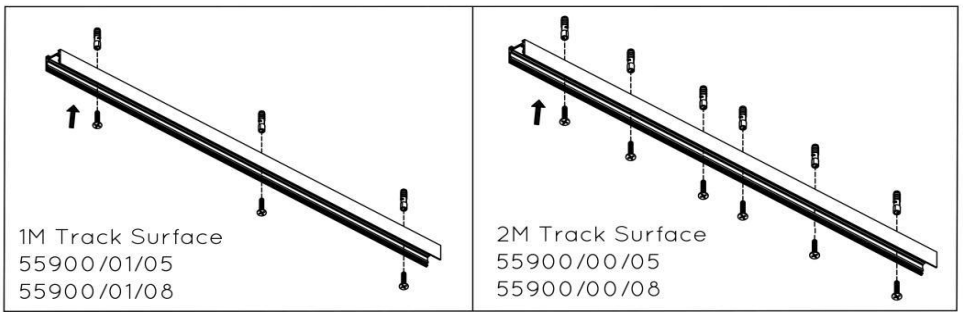

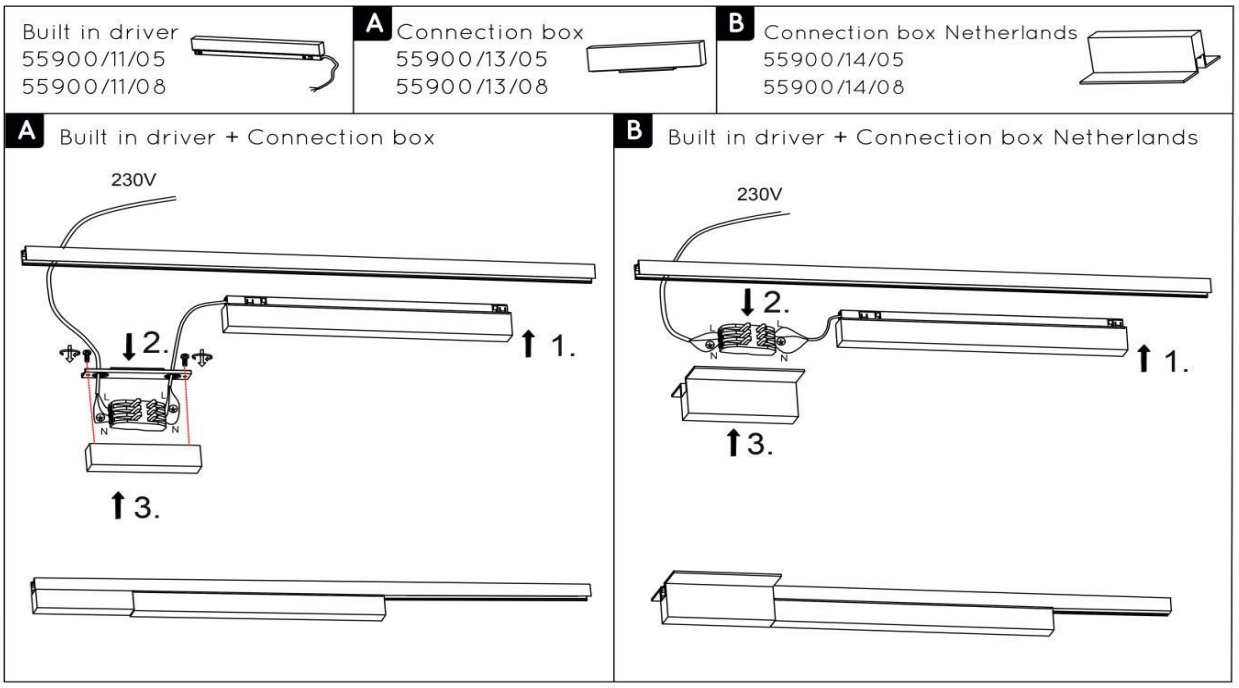

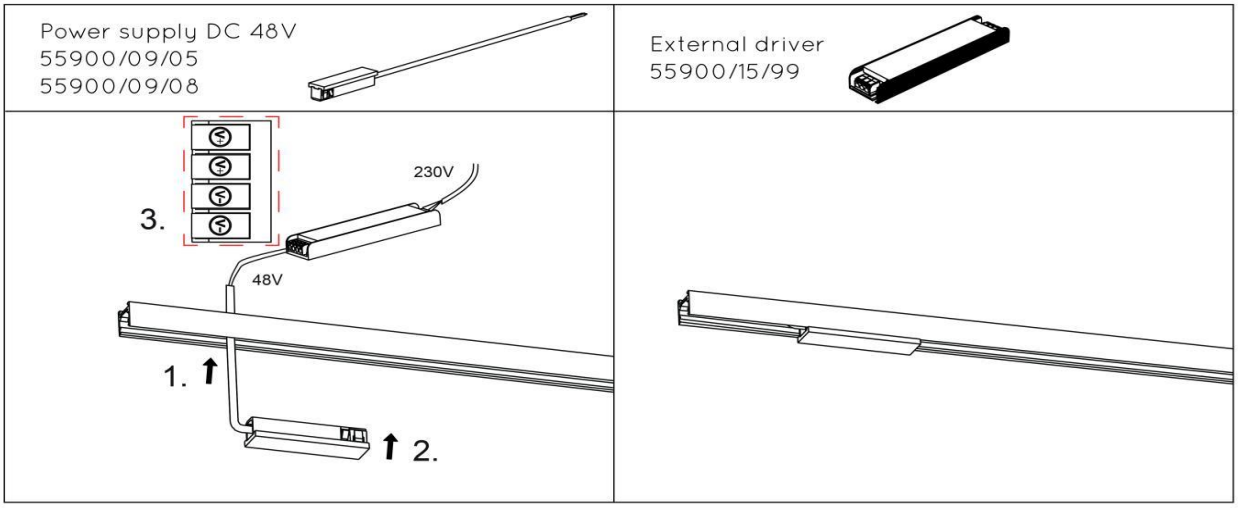

LUCIDE

ESPECIFICACIONES DEL DIBUJO DE INSTALACIÓN

LINIAL

Número de artículo: 55910/08/08
Código EAN: 5411212552778

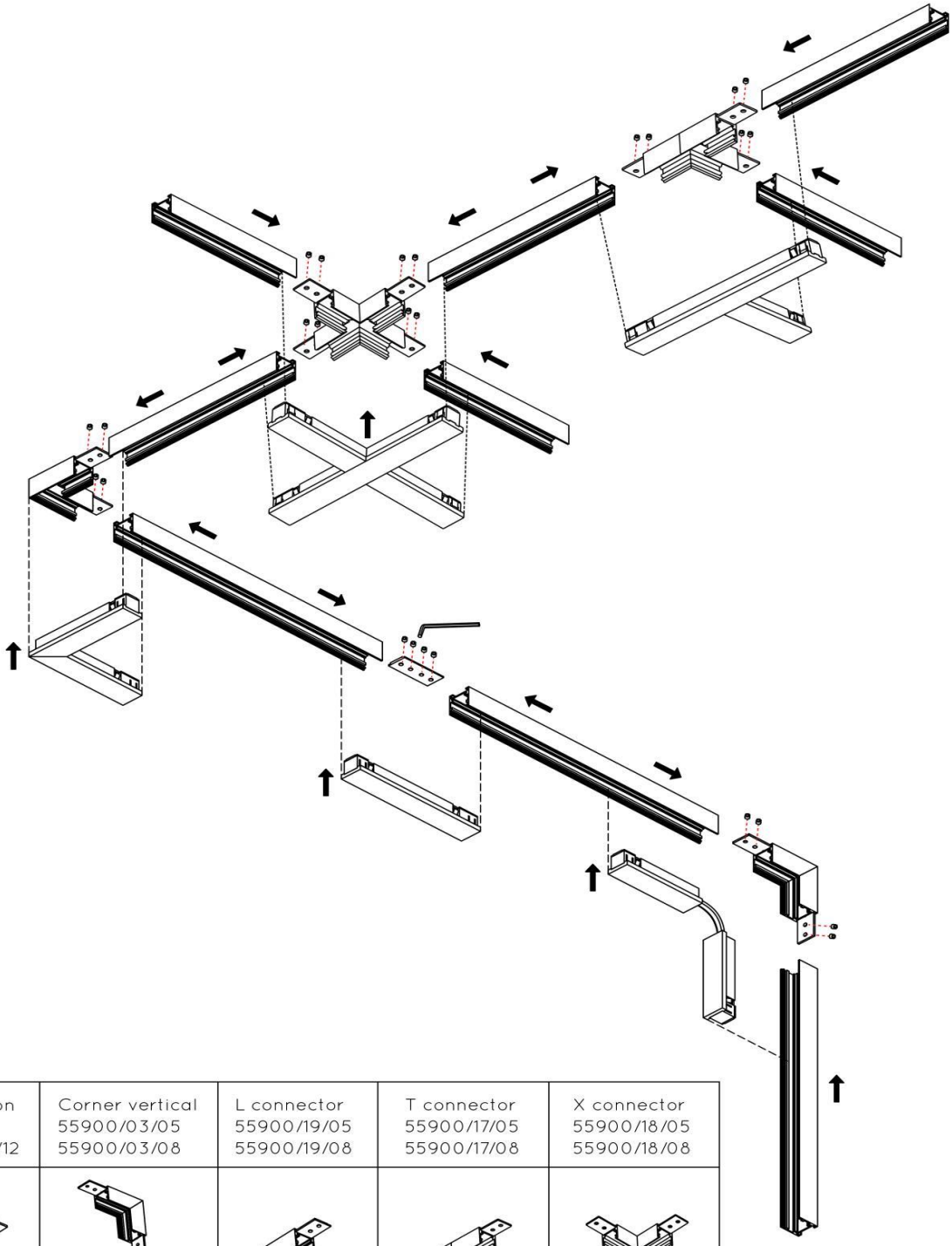

Connection plate 55900/12/12	Corner vertical 55900/03/05 55900/03/08	L connector 55900/19/05 55900/19/08	T connector 55900/17/05 55900/17/08	X connector 55900/18/05 55900/18/08
Straight connector 55900/08/05 55900/08/08	Corner connector vertical 55900/07/05 55900/07/08			

ESPECIFICACIONES DEL DIBUJO DE INSTALACIÓN

LINIAL

Número de artículo: 55910/08/08
Código EAN: 5411212552778

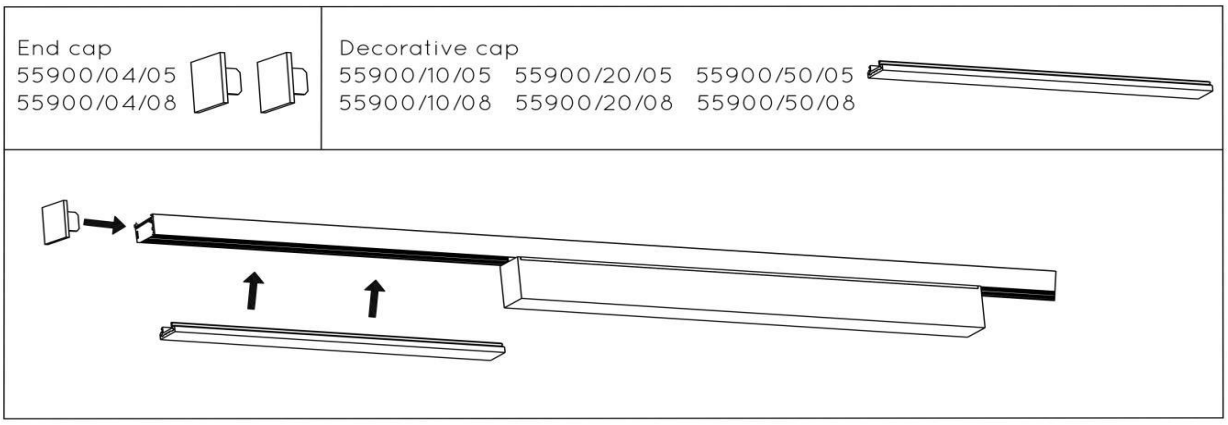

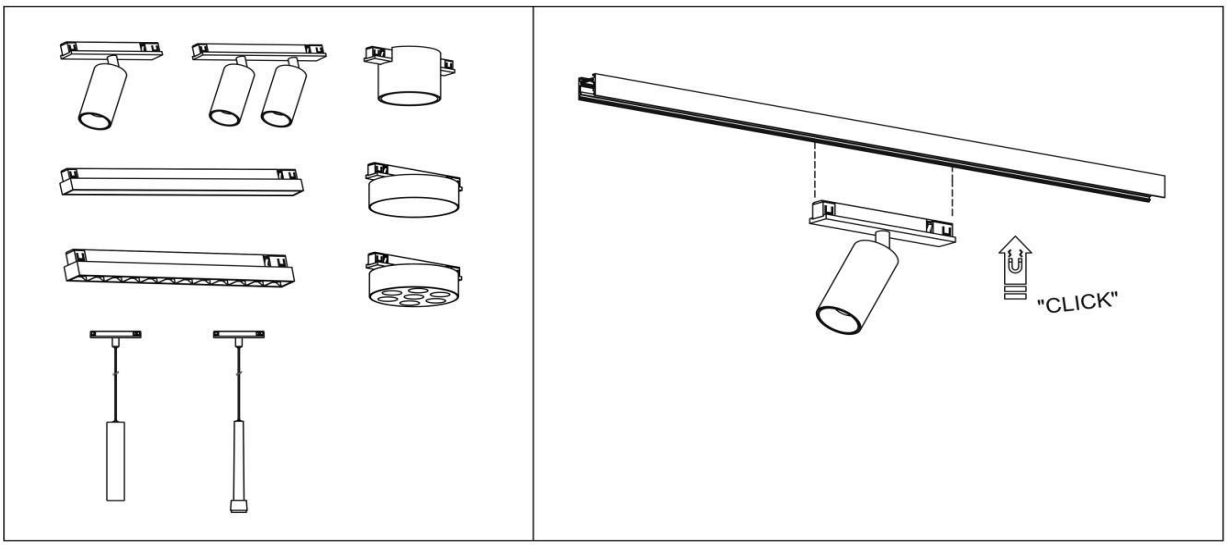

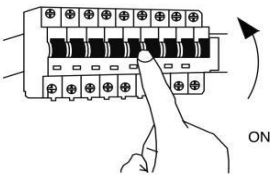

LUCIDE

ESPECIFICACIONES DEL DIBUJO DE INSTALACIÓN

LINIAL

Número de artículo: 55910/08/08
Código EAN: 5411212552778

Suspension cable
55900/97/05
55900/97/08

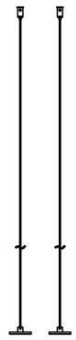

A
Suspension
55900/98/05
55900/98/08

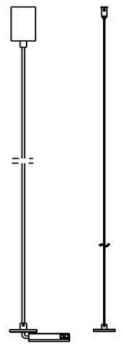

B
Suspension
55900/05/05
55900/05/08

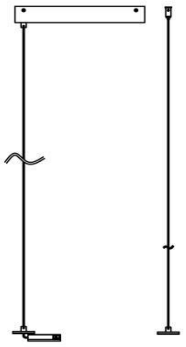

Suspension with Round Cylinder Canopy

A

1

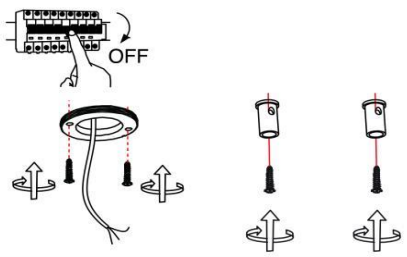

Suspension with Mounting House Rectangular

B

1

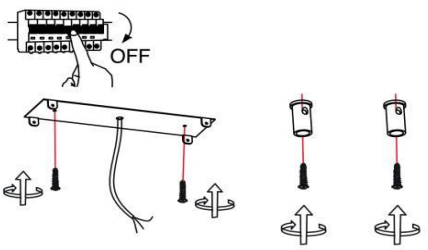

2

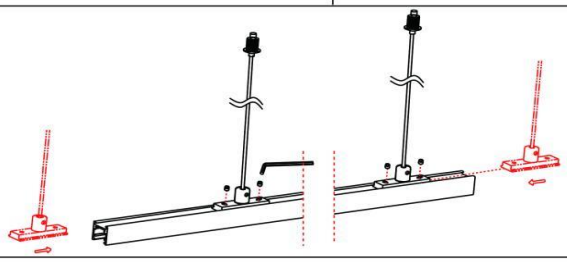

3

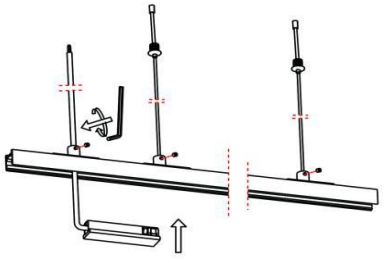

A

4

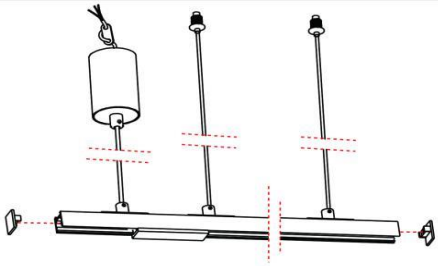

B

4

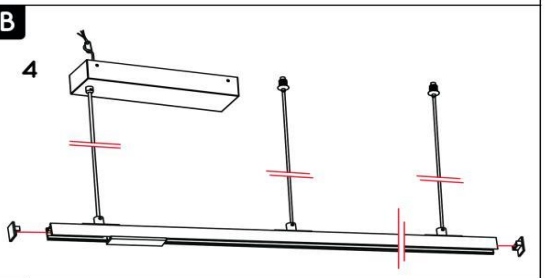

A

5

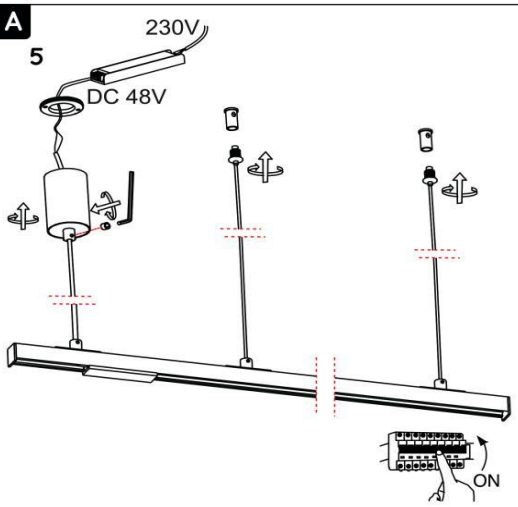

B

5

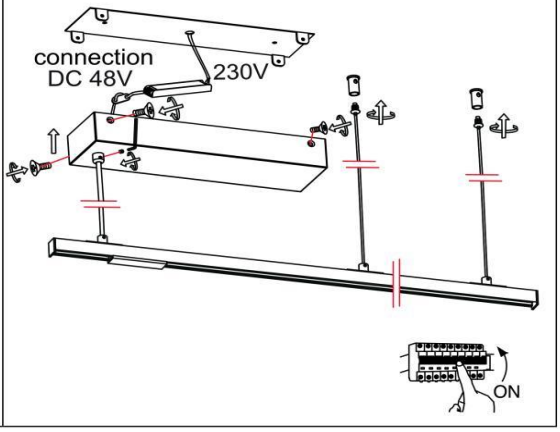

Warranty declaration:
Lucide NV warrants that the products supplied will be free from defects in material and workmanship for a period of 5 years from the date of purchase by the end user, if the item is installed and maintained properly as mentioned in the user manual.
Exclusions for the warranty:
1. Broken glass parts of the fixture will only be replaced within 14 days after purchasing by the end user.
2. Normal wear and tear, discoloring as a result from normal use.
3. Damage caused by external causes like fire, water, wrong use/ installation or maintenance of the product.
For warranty claims the customer needs to hand over defective fixture/part and the original purchase ticket.

Garantieverklaring:
Lucide NV garandeert dat de geleverde producten vanaf de datum van aanschaf door de gebruiker voor een periode van 5 jaar vrij zijn van defecten in materiaal en afwerking wanneer het artikel juist wordt geïnstalleerd en onderhouden zoals beschreven in de handleiding.
Uitsluitingen voor de garantie:
1. Gebroken glazen onderdelen van de armatuur worden alleen vervangen binnen 14 dagen na aanschaf door de eindgebruiker.
2. Normale slijtage, verkleuring als gevolg van normaal gebruik.
3. Schade veroorzaakt door externe oorzaken zoals vuur, water, verkeerd gebruik/onderhoud of verkeerde installatie van het product.
Voor garantie moet de klant het defecte onderdeel/armatuur met het origineel aankoopbewijs kunnen voorleggen.

Déclaration de garantie :
Lucide NV garantit que les produits fournis seront exempts de défaut de matériel et de main d'œuvre pendant une période de 5 ans à compter de la date d'achat par l'utilisateur final, si l'objet est installé et entretenu correctement comme indiqué dans le manuel de l'utilisateur.
Exclusions pour la garantie :
1. Les pièces de verre cassées sur l'appareil ne seront remplacées que 14 jours à compter de l'achat par l'utilisateur final.
2. L'usure normale, la décoloration résultant d'une utilisation normale.
3. Les dégâts causés par des facteurs externes comme le feu, l'eau, une utilisation / installation ou maintenance incorrecte du produit.
Pour les réclamations de de garantie, le client doit remettre les appareils / pièces défectueuses et le ticket d'achat original.

Garantiebestimmungen:
Lucide NV garantiert für einen Zeitraum von 5 Jahren ab Kaufdatum und Kauf durch den Endkunden, dass das gelieferte Produkt frei von Material- und Herstellungsfehlern ist, sofern das Produkt gemäß der Bedienungsanleitung installiert und gewartet wird.
Von der Garantie ausgenommen:
1. Gebrochene Glasteile der Fassung werden nur innerhalb von 14 Tagen ab Kauf durch den Endkunden ersetzt.
2. Normaler Verschleiß, Verfärbungen aufgrund des normalen Gebrauchs.
3. Beschädigungen aufgrund externer Ursachen wie Feuer, Wasser, unsachgemäße Nutzung/ Installation oder Wartung des Produkts.
Kunden müssen das defekte Produkt/Teil und den Originalkaufbeleg einsenden, um Garantieansprüche geltend zu machen.

Declaración de garantía:
Lucide NV garantiza que los productos suministrados estarán libres de defectos en materiales y mano de obra por un período de 5 años a partir de la fecha de compra por parte del usuario final, siempre que el artículo se instale y mantenga correctamente según se menciona en el manual de usuario.
Exclusiones de la garantía:
1. Las piezas de vidrio roto del accesorio solo se reemplazarán dentro de los 14 días posteriores a la compra por parte del usuario final.
2. Desgaste normal y decoloración como resultado del uso normal.
3. Daños causados por causas externas como fuego, agua, uso/instalación o mantenimiento incorrectos del producto. original.
Para realizar reclamaciones de garantía, el cliente debe entregar el accesorio/pieza defectuoso y el comprobante de compra original.

Further explanations can be found on our website.

www.lucide.com

LUCIDE

ILLUMINATES YOUR WORLD

LUCIDE NV

LUCIDE NV BISSCHOPPENHOFLAAN 145, 2100 DEURNE, BELGIUM

info@lucide.com tel: +32(0)3 366 22 04

www.lucide.com